AVK8 3.676.018L

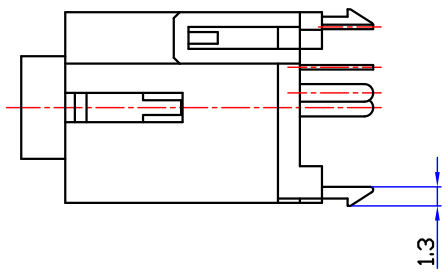

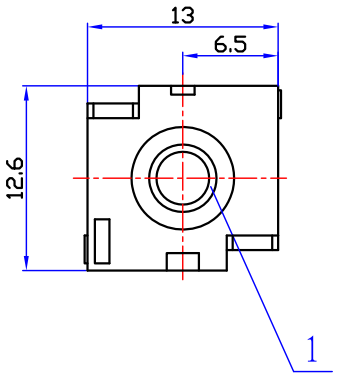

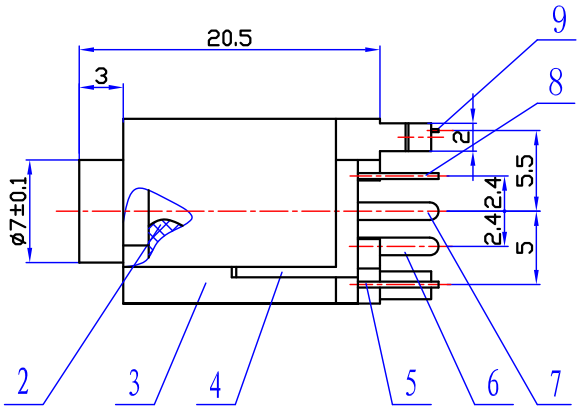

印制线路板推荐开孔尺寸

由下往上插 ⊙

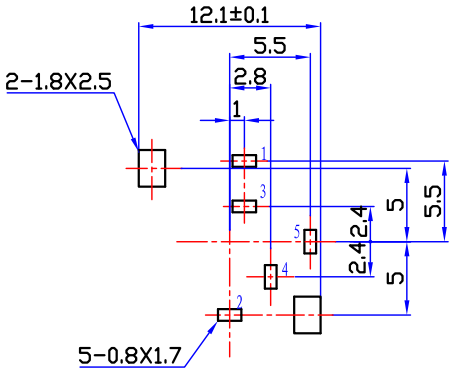

接点示意图

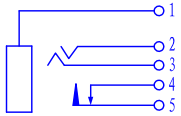

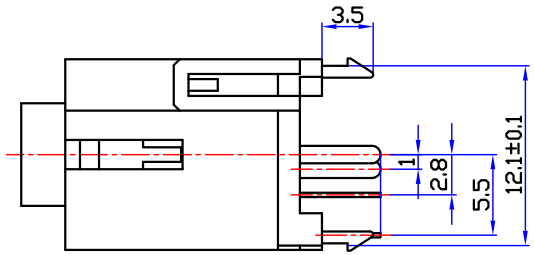

序号	名　　称	数量	材　　料	镀　涂
9	1#接触片	1	QSn6.5-0.1 t=0.25	NiAg
8	3#接触片	1	QSn6.5-0.1 t=0.25	NiAg
7	5#接触片	1	QSn6.5-0.1 t=0.25	NiAg
6	4#接触片	1	QSn6.5-0.1 t=0.3	NiAg
5	2#接触片	1	QSn6.5-0.1 t=0.35	NiAg
4	后　　盖	1	PBT	———
3	基　　座	1	PBT	———
2	绝 缘 子	1	POM	———
1	内 导 体	1	H59	CuSn

技术要求:

1、本产品满足EU RoHS要求。
2、塑料件表面应光滑平整、应无裂纹、飞边、缺料等现象。
3、金属件表面应光滑平整、无压伤、划痕、氧化、电镀不良等缺陷。
4、电器性能应符合技术规格书要求。
5、未注公差为: < 6±0.2
6~20±0.3
>20±0.4

旧底图总号	
底图总号	
日期	签字

标记	处数	更改内容	签　字	日　期

设　计	严 丹 丹	标准化	赵 耀 武
校　对	高 亚 周	批　准	包 秀 峰
审　核	周 立 新		
工　艺	周 贤 富	日　期	2008.6.2

CKX-3.5-18L
3.5 插 口

图样标记				重　量	比　例
A					2:1
共 1 张				第 1 张	

AVK8 3.676.018L

钻宝电子有限公司