AVK8 3.676.009

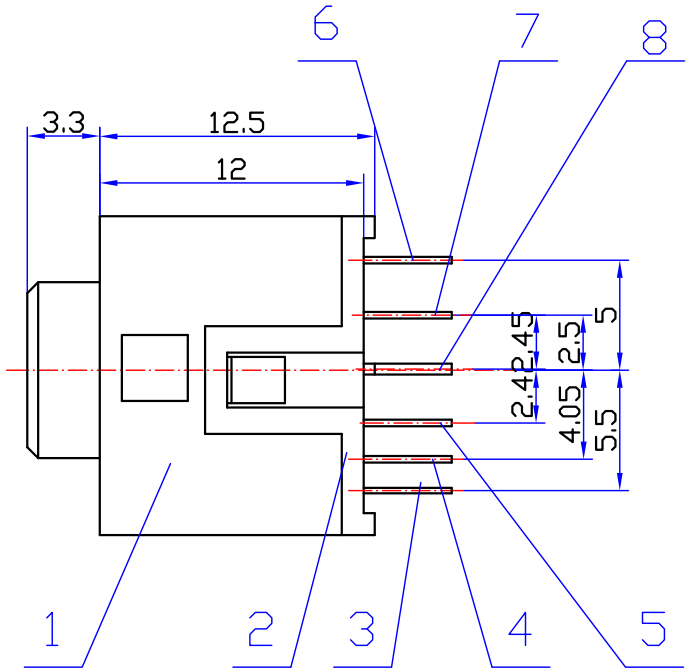

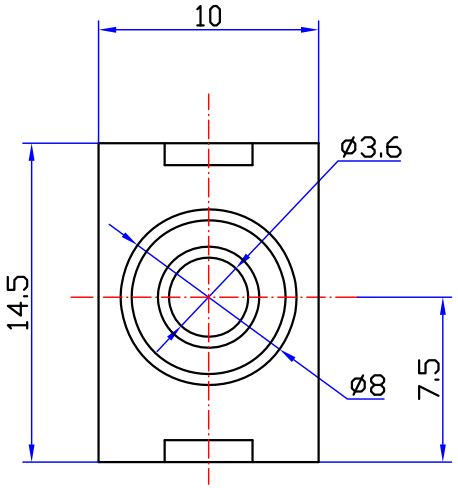

印制线路板推荐开孔尺寸

从上向下插 ⊗

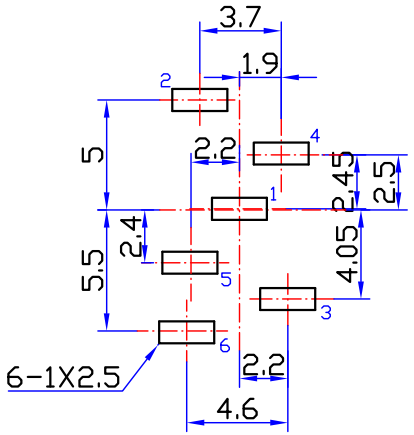

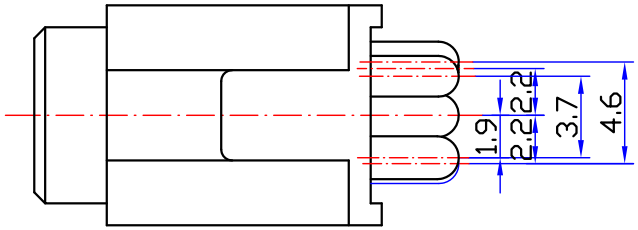

接点示意图

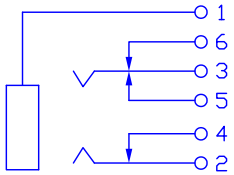

序号	名　称	数量	材　料	镀　涂
8	2#接触片	1	H62 t=0.3	NiAg
7	4#接触片	1	QSn6.5-0.1 t=0.3	NiAg
6	1#接触片	1	QSn6.5-0.1 t=0.5	NiAg
5	5#接触片	1	QSn6.5-0.1 t=0.3	NiAg
4	3#接触片	1	H62 t=0.3	NiAg
3	6#接触片	1	H62 t=0.3	NiAg
2	后　盖	1	PBT	——
1	基　座	1	PBT	——

技术要求:

1、本产品满足EU RoHS要求。
2、塑料件表面应光滑平整、应无裂纹、飞边、缺料等现象。
3、金属件表面应光滑平整、无压伤、划痕、氧化、电镀不良等缺陷。
4、电器性能应符合技术规格书要求。
5、未注公差为: < 6±0.2
6~20±0.3
>20±0.4

旧底图总号	
底图总号	
日期	签字

标记	处数	更改内容	签　字	日　期

设　计	严丹丹	标准化	赵耀武
校　对	高亚周	批　准	包秀峰
审　核	周立新		
工　艺	周贤富	日　期	2008.1.27

CKX-3.5-09
3.5 插 口

图样标记				重　量	比　例
A					3:1
共 1 张				第 1 张	

AVK8 3.676.009

钻宝电子有限公司