AVK8 3.661.602C

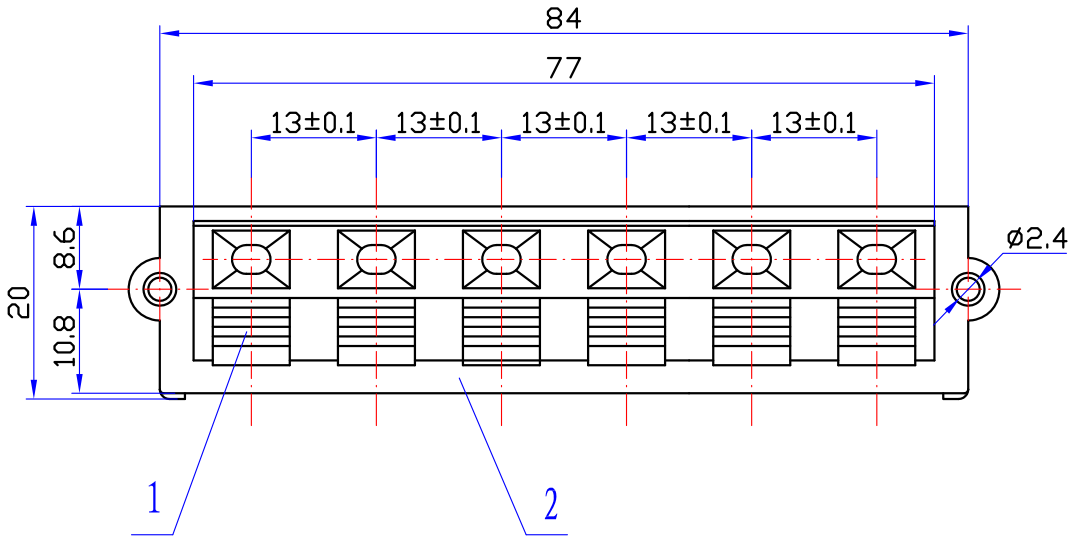

安装板推荐开孔尺寸

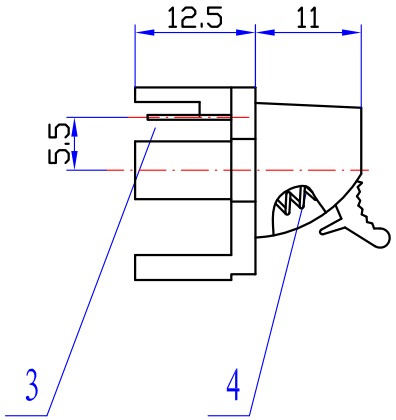

颜色示意图

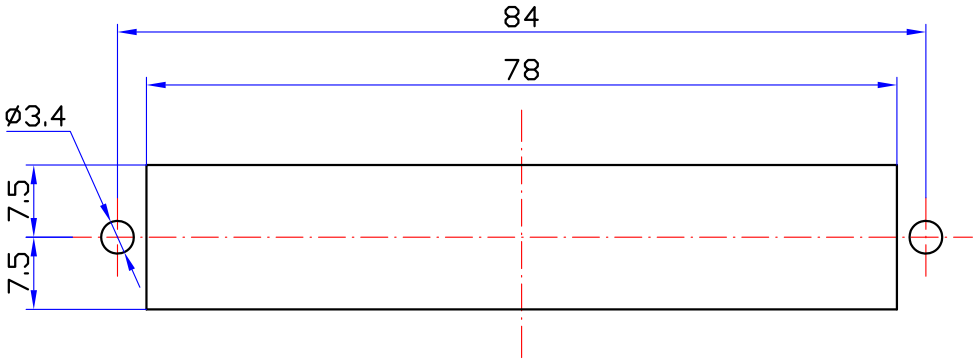

序号	名　　称	数量	材　　料	镀 涂
4	压　　簧	6	碳素弹簧钢丝 φ0.5	Zn
3	接 触 片	6	H62黄铜带t=0.5	CuSn
2	基　　座	1	ABS	——
1	按　　钮	6	ABS	——

技术要求:

1、本产品满足EU RoHS要求。
2、塑料件表面应光滑平整、应无裂纹、飞边、缺料等现象。
3、金属件表面应光滑平整、无压伤、划痕、氧化、电镀不良等缺陷。
4、电器性能应符合技术规格书要求。
5、未注公差为: < 6 ± 0.2
6 ~ 20 ± 0.3
>20 ± 0.4

旧底图总号	
底图总号	
日期	签字

标记	处数	更改内容	签 字	日 期

设 计	万旭燃	标准化	赵耀武
校 对	于孟贤	批 准	包秀峰
审 核	周立新		
工 艺	周贤富	日 期	2002.10.17

WP6-2C
外接线插座

AVK8 3.661.602C

图样标记				重 量	比 例
A					1.5:1
共 1 张				第 1 张	

钻宝电子有限公司