AVK8 3.661.214

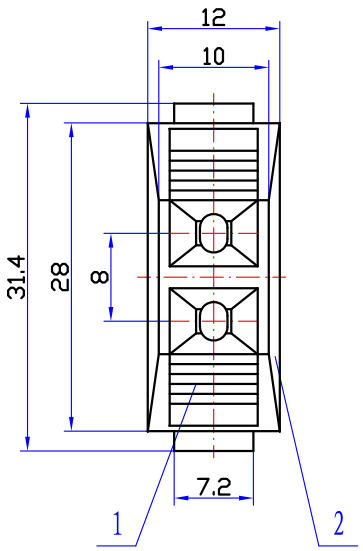

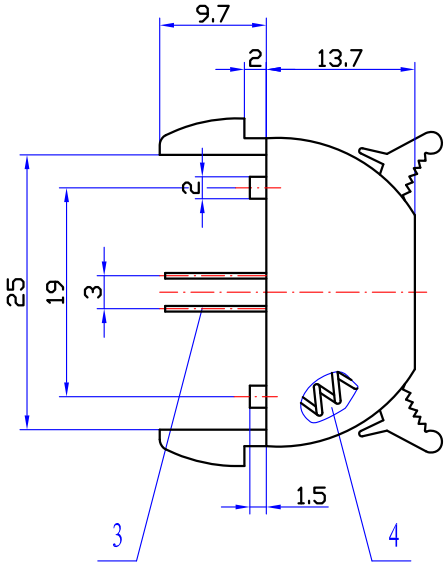

印制线路板推荐开孔尺寸

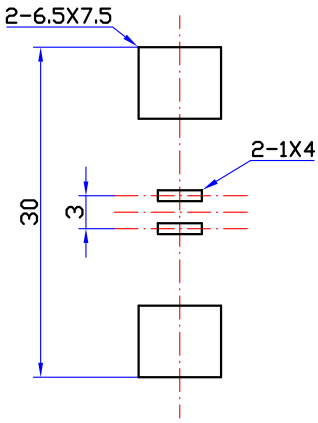

颜色示意图

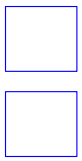

技术要求:

1、本产品符合EU RoHS的相关要求。

2、塑料件表面应光滑平整、应无裂纹、飞边、缺料等现象。

3、金属件表面应光滑平整、无压伤、划痕、氧化、电镀不良等缺陷。

4、电器性能应符合技术规格书要求。

5、未注公差为:<6±0.2
6~20±0.3
>20±0.4

序号	名称	数量	材料	镀涂
4	压簧	2	碳素弹簧钢丝Ø=0.5	Zn
3	基座	1	ABS(黑)	———
2	接触片	2	H62黄铜带 t=0.5	CuSn
1	按钮	2	ABS	———

旧底图总号						
底图总号						
日期	签字	标记	处数	更改内容	签字	日期
		设计	严丹丹	标准化	赵耀武	
		校对	高亚周	批准	包秀峰	
		审核	周立新			
		工艺	周贤富	日期	2007.8.29	

WP2-14

外接线插座

图样标记	重量	比例
A		1.5:1

共 1 张 第 1 张

AVK8 3.661.214

钻宝电子有限公司